GRILLFIX

SISTEMA DI FISSAGGIO PER GRIGLIATI CON MAGLIA PASSO 11 MM..

Fixing system for mesh 11 mm.

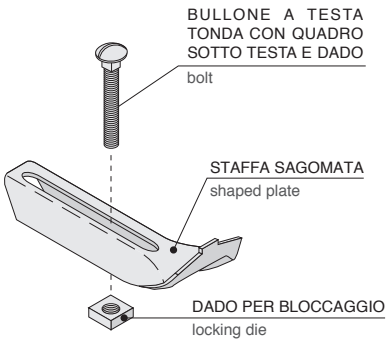

SISTEMA DI FISSAGGIO PER GRIGLIATI CON MAGLIA VARIABILE.

Fixing system for variable mesh

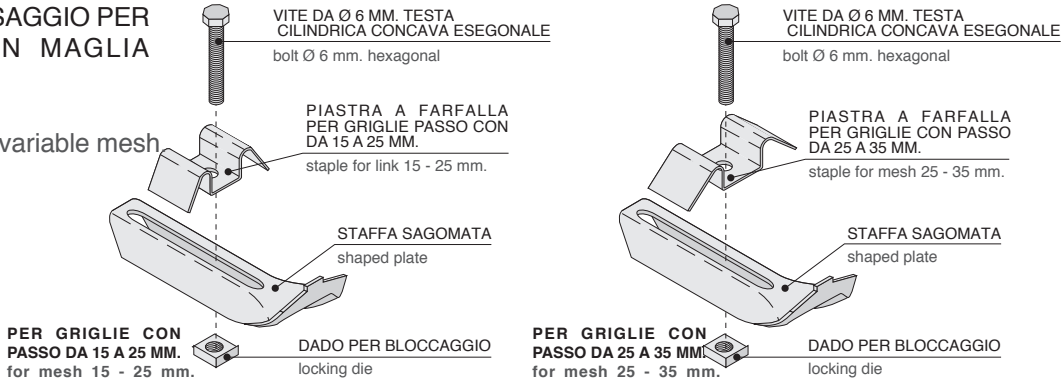

BULLONE FISSAGGIO PANNELLI-PIANTANE Ø8x30 mm.

Fixing bolt for panel-upright ø 8 x 30 mm..

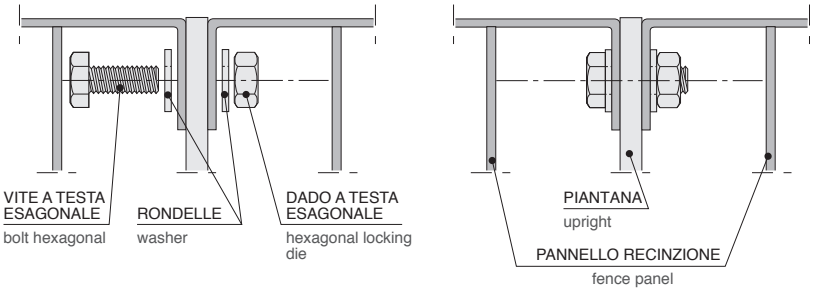

BULLONE ANTIFURTO PER FISSAGGIO PANNELLI-PIANTANE Ø8x30 mm.
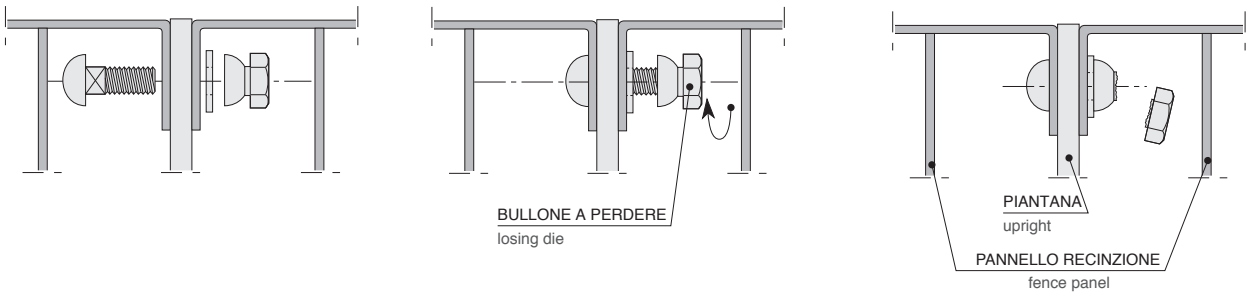
Anti-theft bolt ø 8 x 30 mm. for panel-upright fixing.